Technische Spezifikationen zu den Schnittstellen von Fernmeldenetzen

Stans, 07. Juni 2024

Ihr Partner für QUICKLINE

Technische Schnittstellenspezifikation HFC

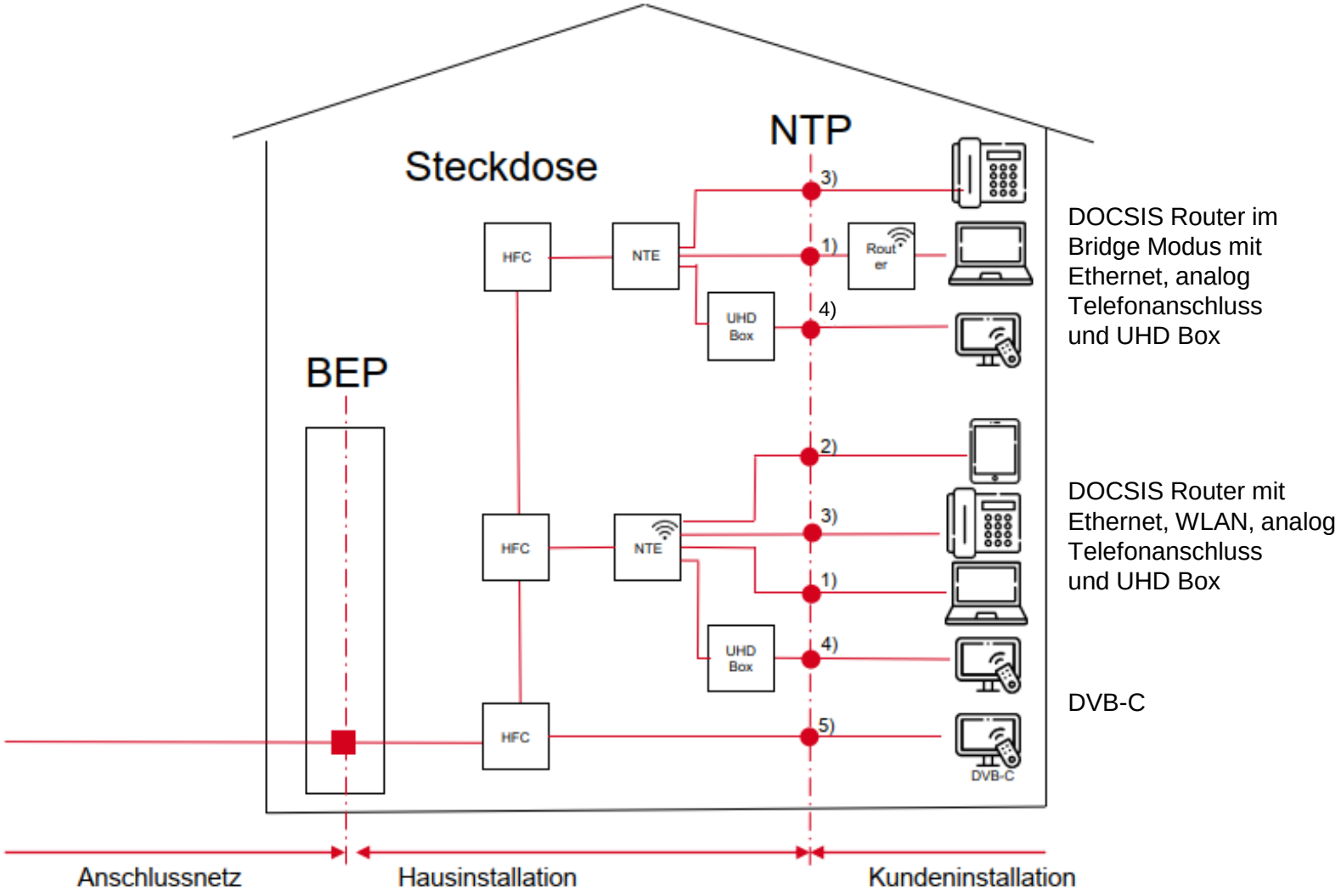

Legende:

1) Ethernet Schnittstelle gemäss IEEE 802.3 Geschwindigkeit 100BASE-T, 1000BASE-T, 2.5GBASE-T oder 10GBASE-T abhängig vom jeweiligen Modemtyp
2) WLAN gemäss IEEE 802.11b, 802.11a, 802.11g 802.11n 802.11ac oder 802.11ax je nach Modemtyp
3) FXS Schnittstelle gemäss ETSI ES 201 970 Access and Terminals (AT); Public Switched Telephone Network (PSTN); Harmonized specification of physical and electrical characteristics at a 2-wire analogue presented Network Termination Point (NTP)
4) HDMI
5) DVB-C

Technische Schnittstellenspezifikation Fiber

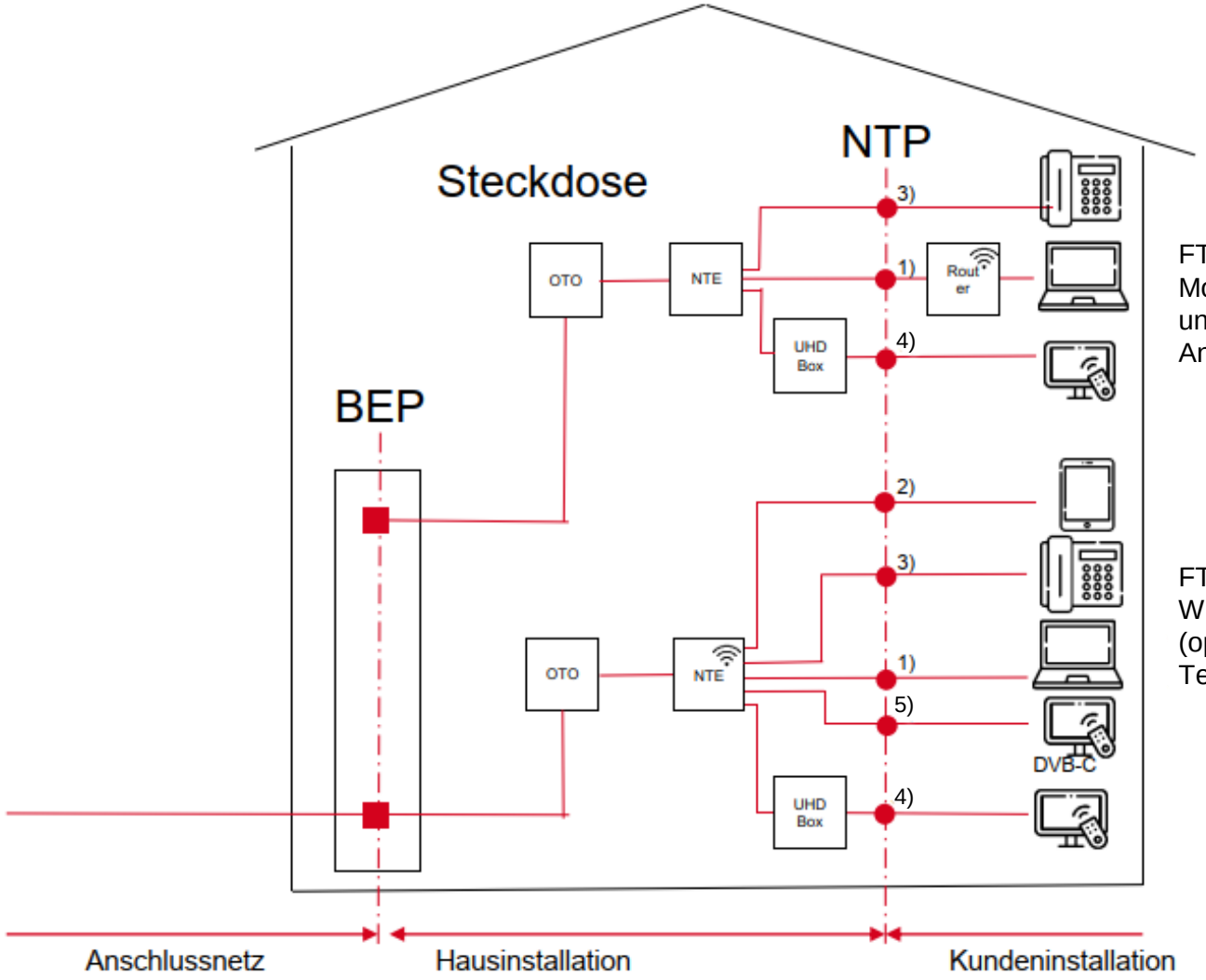

FTTH Router im Bridge Modus mit Ethernet und analog Telefon-Anschluss und UHD Box

FTTH Router mit Ethernet, WLAN, RF Overlay (optional) und analog Telefonanschluss

Legende:

1) Ethernet Schnittstelle gemäss IEEE 802.3 Geschwindigkeit 100BASE-T, 1000BASE-T, 2.5GBASE-T oder 10GBASE-T abhängig vom jeweiligen Modemtyp
2) WLAN gemäss IEEE 802.11b, 802.11a, 802.11g 802.11n 802.11ac oder 802.11ax je nach Modemtyp
3) FXS Schnittstelle gemäss ETSI ES 201 970 Access and Terminals (AT); Public Switched Telephone Network (PSTN); Harmonized specification of physical and electrical characteristics at a 2-wire analogue presented Network Termination Point (NTP)
4) HDMI
5) DVB-C